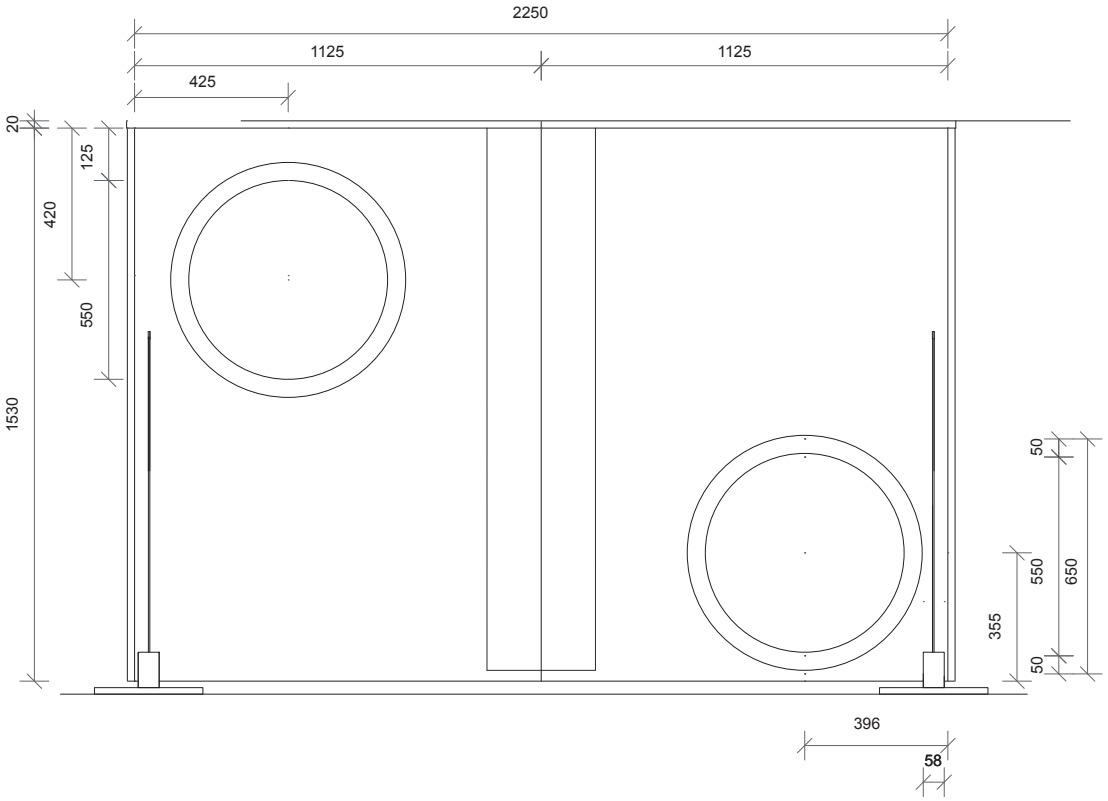
2250
1125
1125
425
20
125
420
550
1530
50
550
650
355
50
396
58

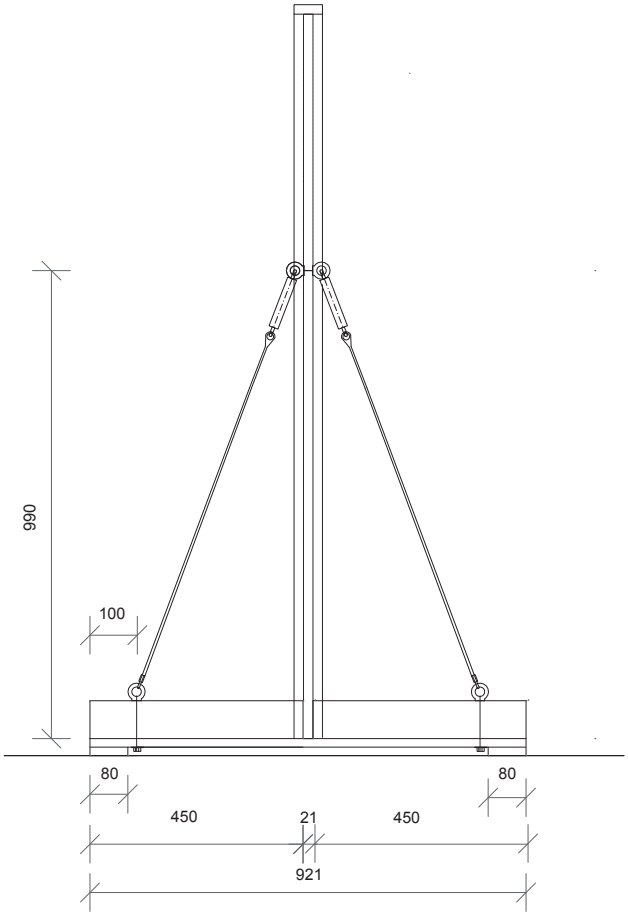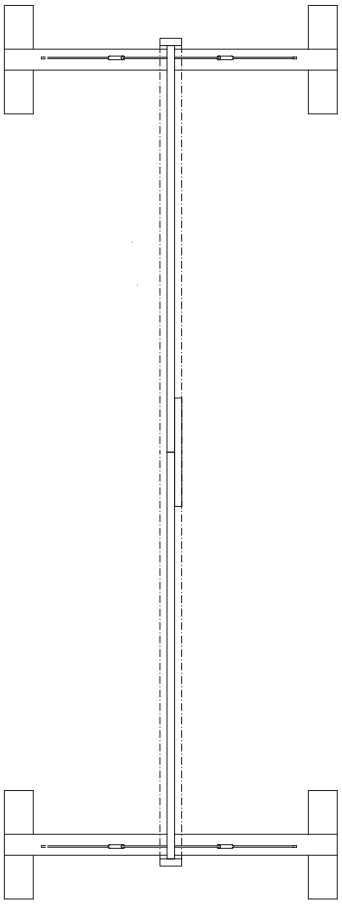
990
100
80
80
450
21
450
921